REVISIONS

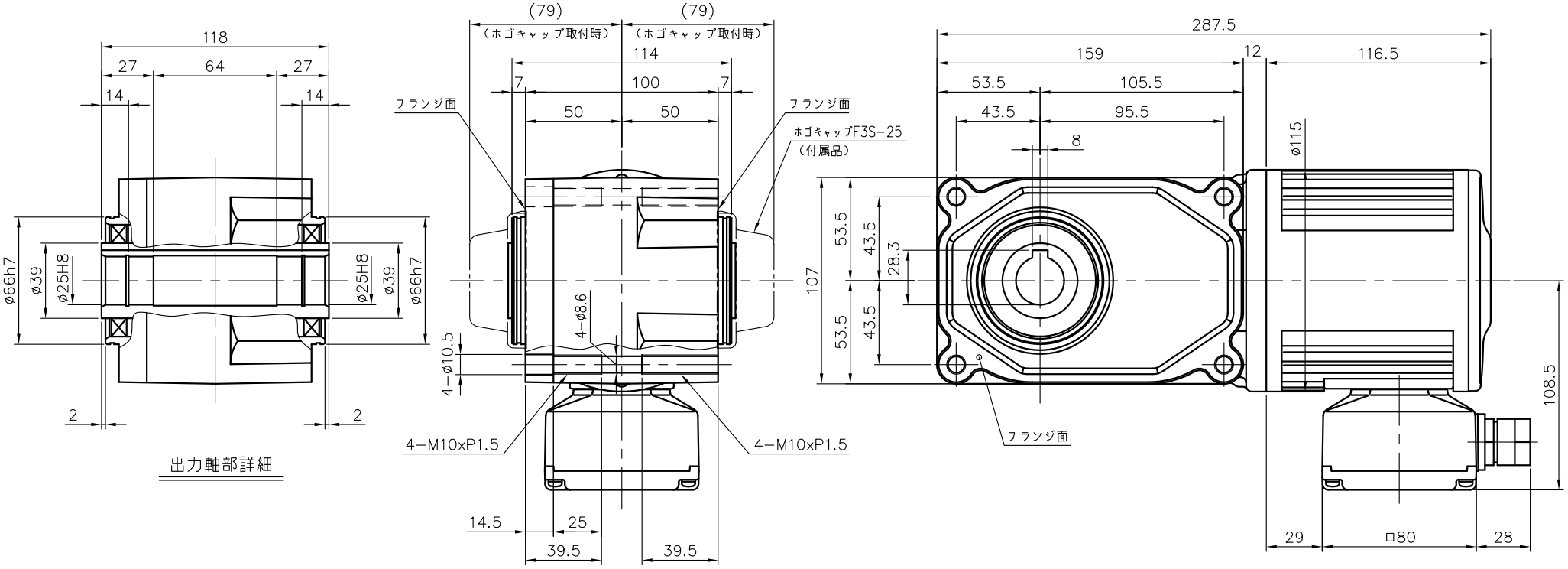

注。保護等級は IEC規格のIP65 です。
注。適合コードは φ8〜φ12 です。
注。出力軸の材質は SUS420J2 を使用しています。
注。ねじ類は鋼製となっています。
注。出力軸キーは JIS B 1301−1976平行キーに依ります。

モータ仕様

名称	三相誘導電動機
型式	全閉形　TETA10
出力	0.1 kW
電圧	200/200/220 V
周波数	50/60/60 Hz
極数	4
回転速度	1500/1800/1800 rpm
定格	連続
絶縁	B種

減速機仕様

名称	GTR
枠番	25
減速比	1/80 1/100 1/120
	1/160 1/200 1/240
潤滑	グリース
塗色	グレー（マンセル値 9B6/0.5）

TITLE	F3SW−25−80〜240−T010E 外形寸法図				
DRAWING NO. F3SW25−T010E					
USER					
NOTICE					
APPROVE	CHECK	DESIGN	SCALE	UNIT	DATE
海野	永坂	吉田	1：3	mm	2006.06.13
NISSEI CORPORATION					